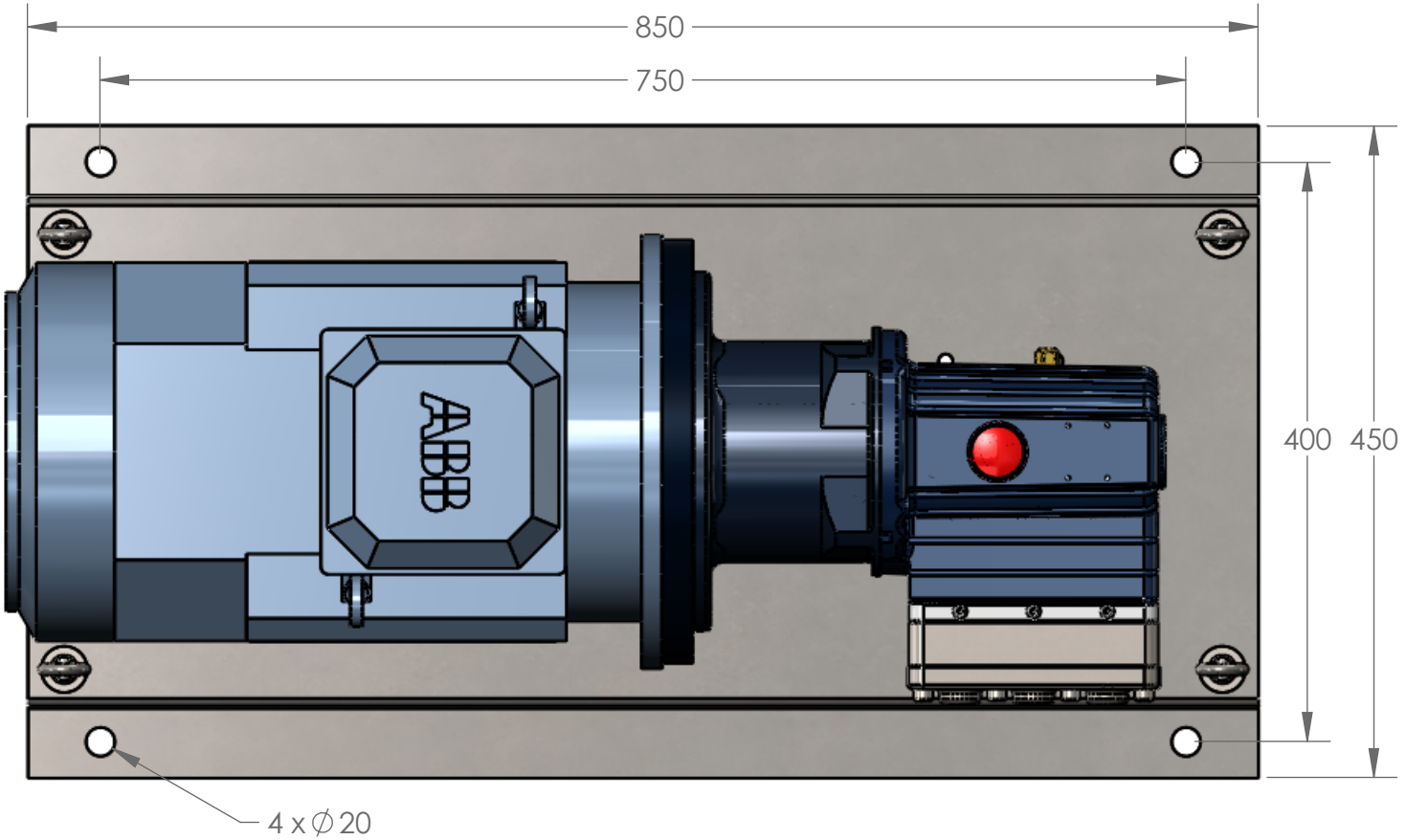

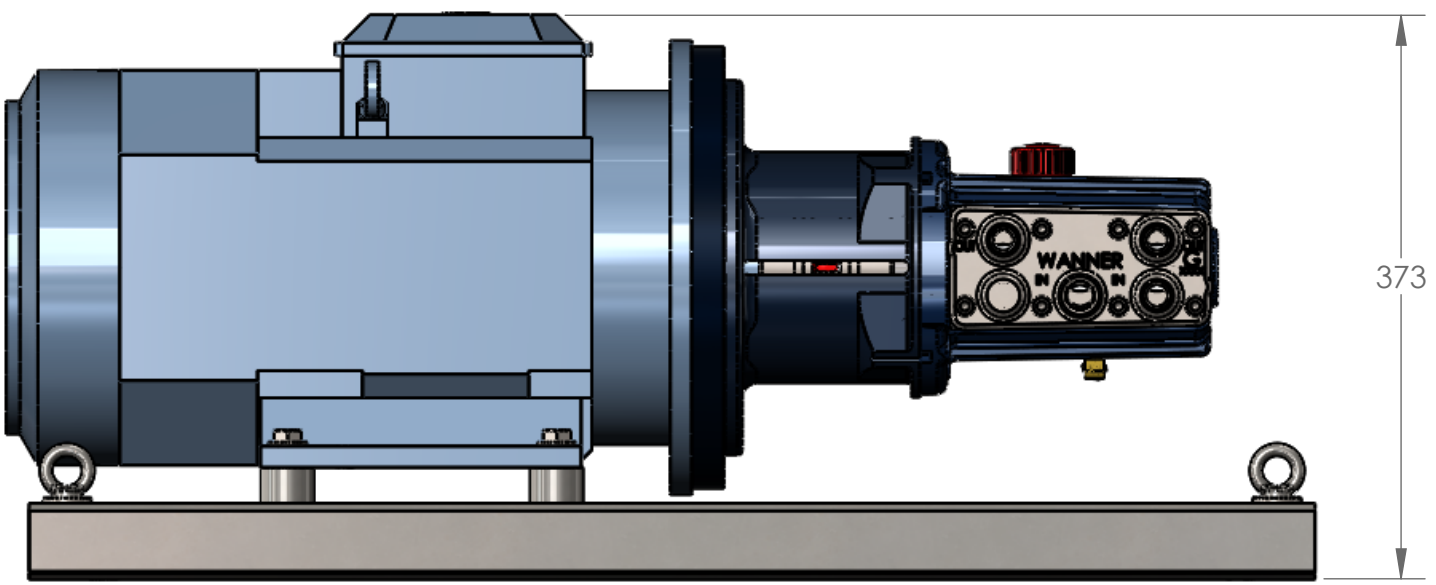

G03 - IEC 132 **99 Kg**